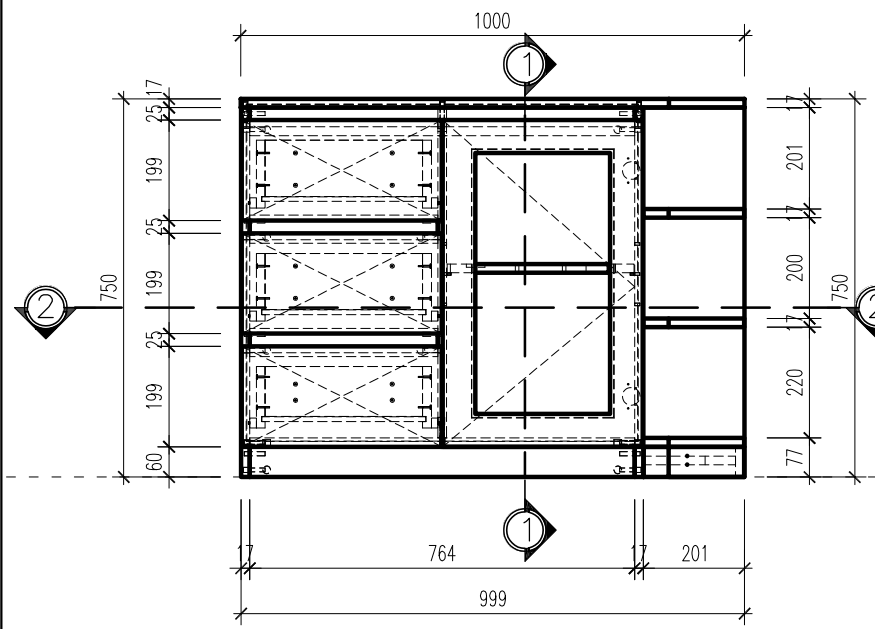

MẶT ĐỨNG

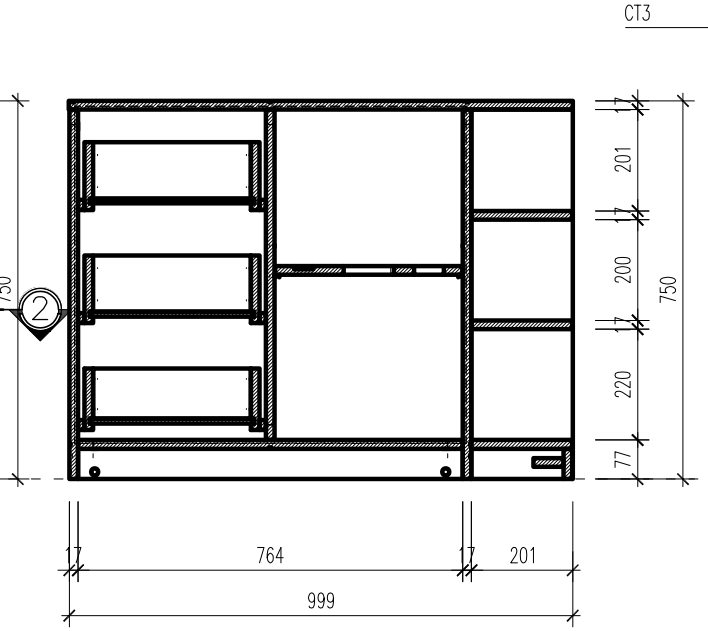

MẶT CẮT 3-3

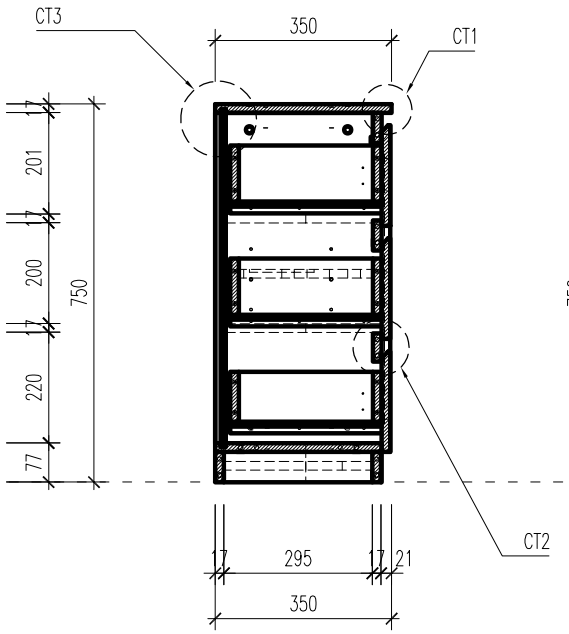

MẶT CẮT 1-1

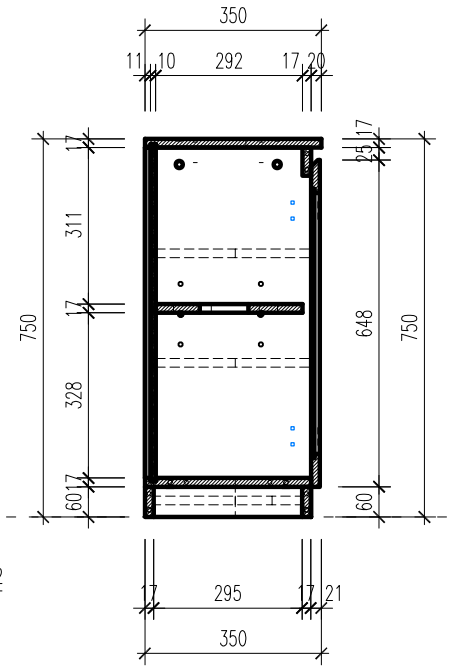

MẶT BÊN

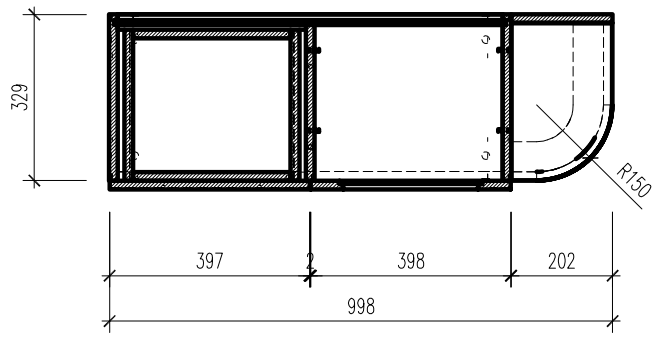

MẶT CẮT 2-2

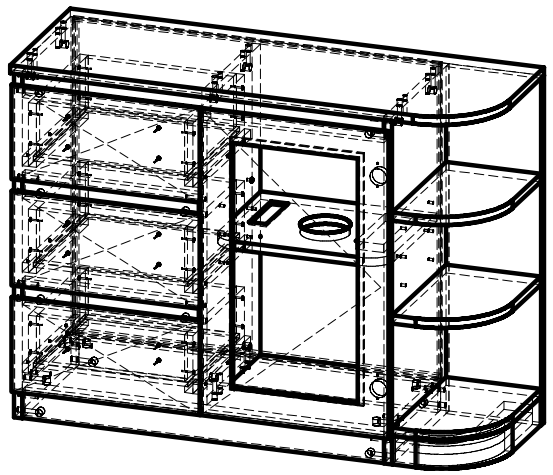

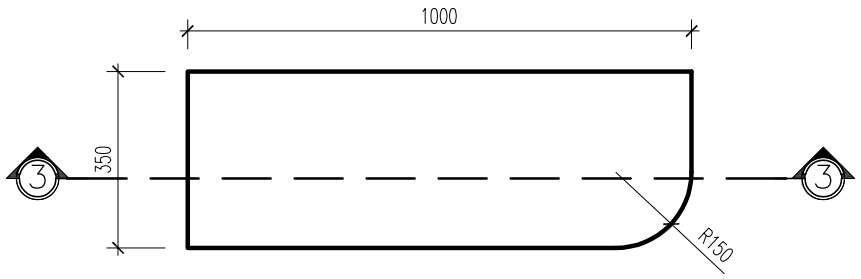

MẶT BẰNG

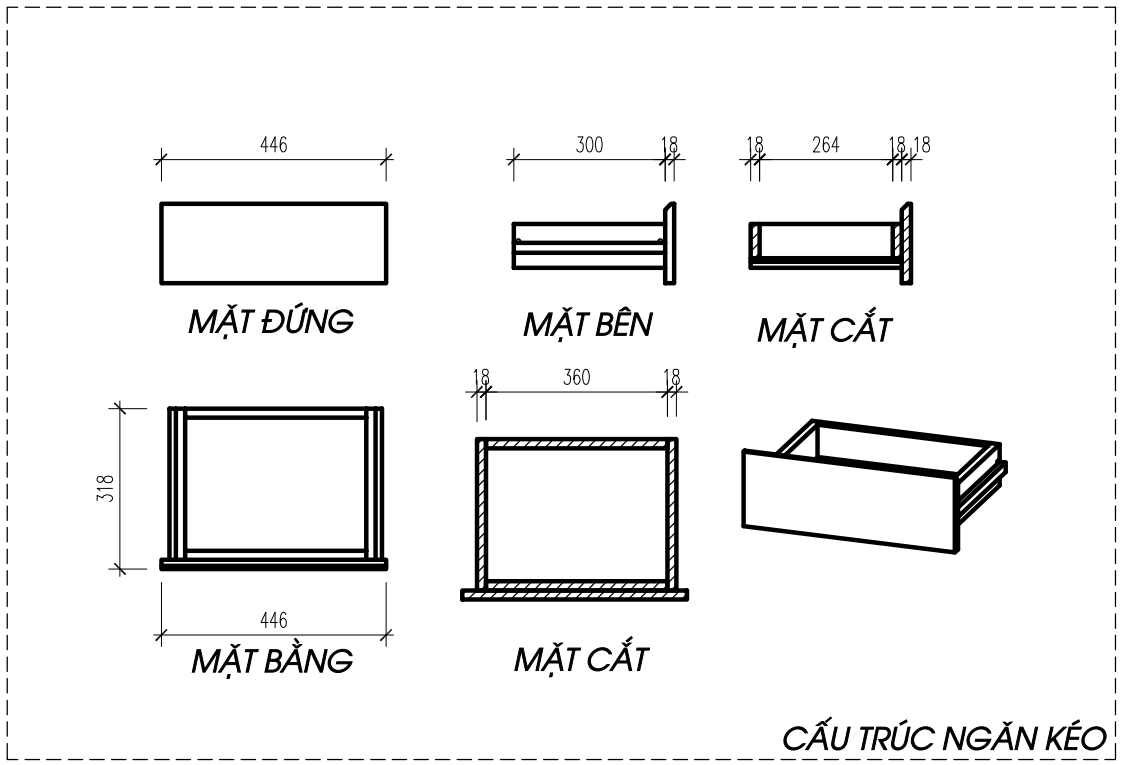

MẶT ĐỨNG
MẶT BÊN
MẶT CẮT
MẶT BẰNG
MẶT CẮT

CẤU TRÚC NGĂN KÉO

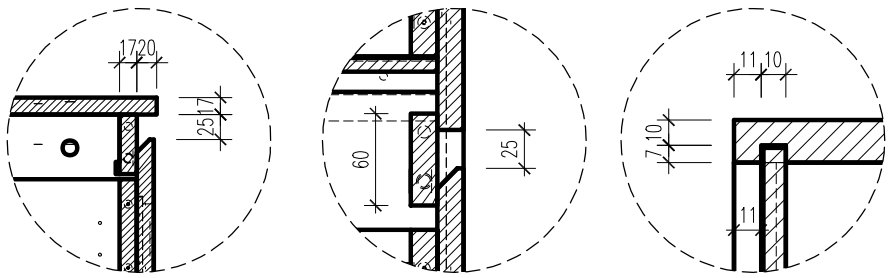

CT1 CT2 CT3

TÊN	3- CHI TIẾT TỦ TRANG TRÍ 3NK 1C
SỐ LƯỢNG	01 CHIẾC (900X350X750)
GHI CHÚ :	VẬT LIỆU: - MDF CHỊU ẨM PHỦ MELAMIN MÃ MS 388EV - PHỤ KIỆN TIÊU CHUẨN CARINY. THAM KHẢO PHỐI CẢNH TRƯỚC KHI THI CÔNG.

YÊU CẦU TRƯỚC KHI THI CÔNG CẦN KHẢO SÁT HIỆN TRẠNG, KIỂM TRA KÍCH THƯỚC THỰC TẾ; KHI CẦN PHẢI THAY ĐỔI BẢN VẼ THIẾT KẾ CẦN LIÊN LẠC, TRAO ĐỔI VỚI BỘ PHẬN THIẾT KẾ YÊU CẦU CHỈNH SỬA

NỘI DUNG ĐIỀU CHỈNH

Lần	Ngày	Duyệt
1	.....	.....
2	.....	.....
3	.....	.....
4	.....	.....
5	.....	.....

Chủ đầu tư:

.....

Địa điểm:

.....

.....

Tên công trình:

NỘI THẤT GIA ĐÌNH

Hợp đồng số /HĐ-TK/20.....

WOODSOFT VIỆT NAM
TỰ ĐỘNG HÓA - THÔNG MINH HÓA
WWW.WOODSOFT.VN

GIÁM ĐỐC	
.....	
THIẾT KẾ -VẼ	
KTS.	
TRIỂN KHAI	
KS. LƯƠNG VĂN SAO	

Hạng mục:

BÀI TẬP THỰC HÀNH

Tên bản vẽ:

TỦ TRANG TRÍ

Tỉ lệ:	Hà Nội, 12 - 2018
Phát hành lần 01	Thiết kế
.....	BT-03